Slip-On Line (Titanium)

Produkt-Code: **S-B12SO21-HALAGT** EC ~~CARB~~ ECE

Slip-Ons sind der erste Schritt ins Tuning einer Auspuffanlage, und sie bieten ein hervorragendes Preis-Leistungs-Verhältnis. Machen Sie mehr aus Ihrem Bike, mit mehr Leistung, verbesserter Performance und dem einzigartigen Akrapovic-Sound. Alles vereint in den stylisch designten Slip-On Auspuffanlagen. Wir legen sehr großen Wert auf das Design – so entsteht eine wunderschön gearbeitete Auspuffanlage mit einer Schalldämpferhülle aus Titan und zahlreichen Karbon-Komponenten. Rennerprobte Materialien.

Die Abgasanlage ist kompatibel mit BMW Seitenkoffern.

TECH. DATEN	EINHEIT	ORIGINAL	AKRAPOVIČ	MAX. WERTE
Maximale Leistung	kW	94.6 bei 7800 rpm	95.6 bei 7750 rpm	+ 1.3 bei 3600 rpm
	PS (m)	128.7 bei 7800 rpm	130 bei 7750 rpm	+ 1.8 bei 3600 rpm
	PS (i)	126.9 bei 7800 rpm	128.2 bei 7750 rpm	+ 1.8 bei 3600 rpm
Maximales Drehmoment	Nm	136.6 bei 6600 rpm	136.6 bei 6650 rpm	+ 4 bei 3650 rpm
	lb-ft	100.8 bei 6600 rpm	100.8 bei 6650 rpm	+ 3 bei 3650 rpm
Gewicht	kg	5.2	5.1	- 0.1
	lb	11.4	11.3	- 0.1

Optionale Teile

Produkt-Code: **Optional Header (SS)**
Produkt name: **E-B12H1SS**

Produkt-Code: **Optional Header (SS)**
Produkt name: **E-B12R7**

Produkt-Code: **Optional Header (Titanium)**
Produkt name: **E-B12H1T**

Produkt-Code: **Optional Header (Titanium)**
Produkt name: **E-B12E4**

BMW R 1250 RT (K52)

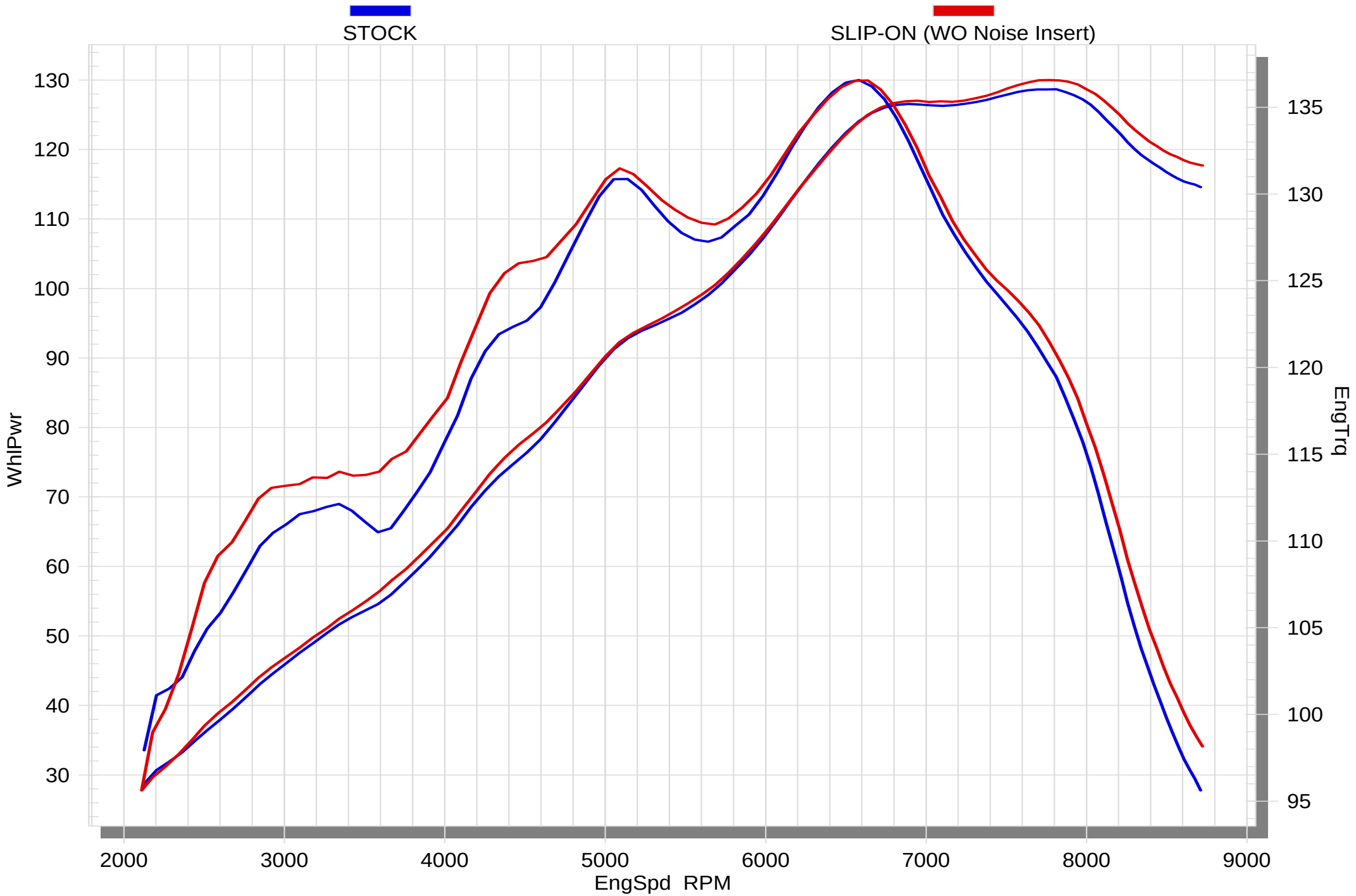

01/24/19 *SuperFlow WinDyn™ V* *13:40:57*

BMW R 1250 RT (K52)

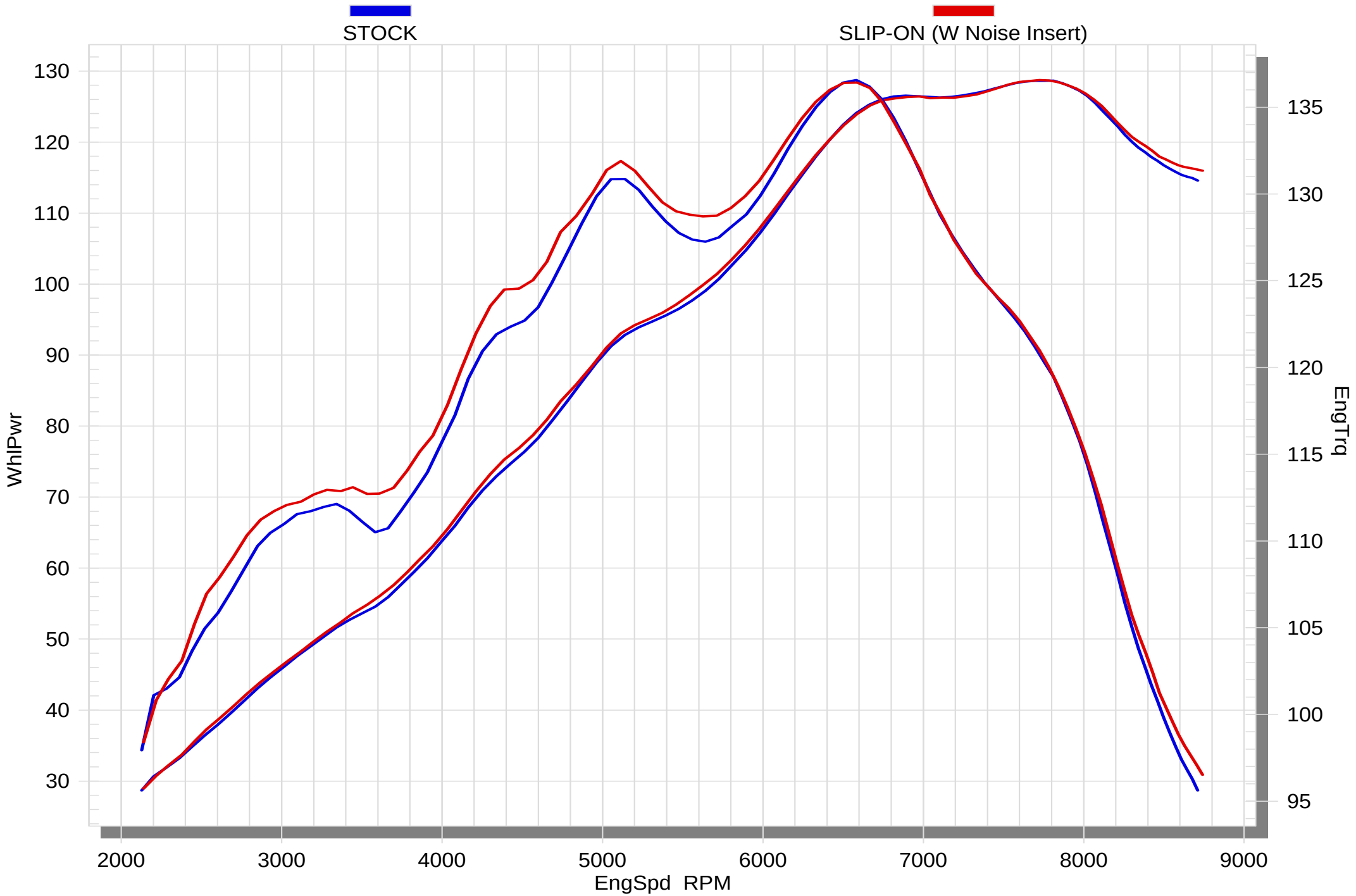

01/24/19 *SuperFlow WinDyn™ V* *13:24:35*

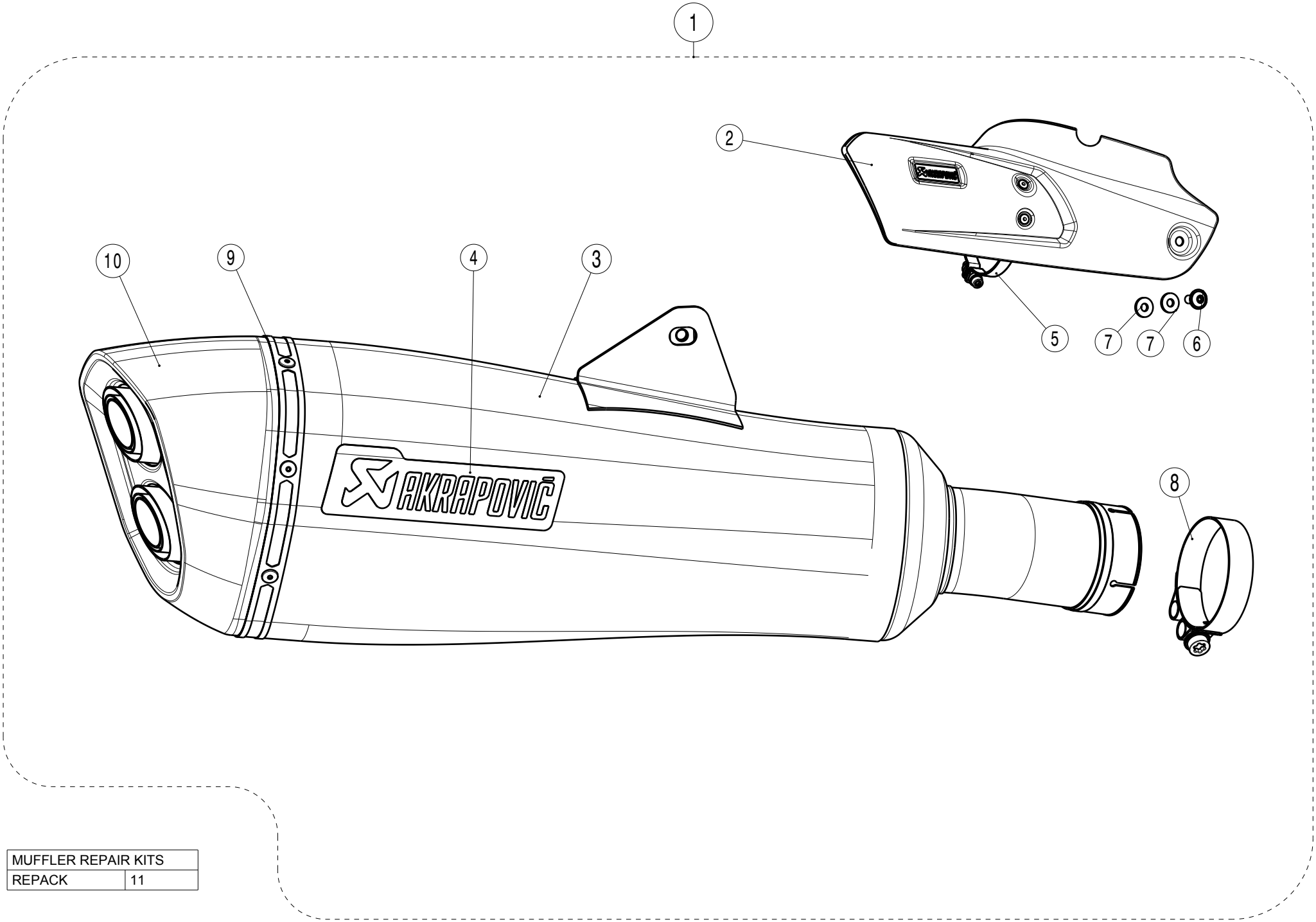

MUFFLER REPAIR KITS	
REPACK	11

No.	SalesCode	Description	Qty.
1	S-B12SO21-HALAGT	slip on system	1
2	P-HSB12R8	heat shield ca	1
3	M-HALAG00705T	$muffler	1
4	P-HST18ALXM4	sticker AL	1
5	P-R79	clamp SS	1
6	P-FB151	bolt	1
7	P-DR111	washer	2
8	P-R78	clamp SS	1
9	P-TT38	titanium tape	1
10	V-EC326	end cap CA	1
11	P-RPCK224	repack kit	1
12	V-TUV264	noise insert	2